Air flow / Air velocity-FDM06

www.eyc-tech.com

FDM06
サーマル式順逆風速変換器

| 特徴 |

- サーマル式のため双方向計測が可能
- デュアル温度センサにより低流速の測定を実現
- 2インチカラーLCDを搭載、ボタン操作で簡単設定
- UI設定と連動し、流量と流速をディスプレイに表示
- 精度:±1.0%　耐圧:16 bar
- 複数の出力方式:アナログ出力 / リレー / RS-485

| アプリケーション |

半導体産業 / 製薬 / 飲食料品製造 / ラミナーフロー制御 / オーバーフロー制御
陽圧・陰圧コントロール / エネルギー産業 / 環境保全 / 工場自動化 /　製薬

Air flow / Air velocity-FDM06

| 仕様 |

入力

センサタイプ	熱線式センサ
ターンダウン比	100 : 1
計測範囲	0.1 ～ 10 m/s

*不感帯 : 0～ -0.5 m/s

出力

出力信号	4 ～ 20 mA / 0 ～ 10 V / リレー / RS-485
信号接続	3線式
起動時間	60 秒
応答速度	t90≦ 5 秒
負荷抵抗	電流出力 : ≦500 Ω
	電圧出力 : ≧10 KΩ

通信

通信方式＆プロトコル	RS-485 Modbus RTU
RS-485 ボーレート	9600,19200,38400,57600,115200 bps

精度

精度 (ヒステリシス、非直線性、	0.1 ～ 1 m/s：±(1% of mv+0.05 m/s)
繰り返し性を含む)	0.1 ～ 2 m/s：±(1% of mv+0.1 m/s)
	0.1 ～ 10m/s：±(1% of mv+0.2 m/s)
工場校正時の不確かさ	±1%
設置角度依存性	<3 % mv for α <10°
温度依存性	0.2%/°C

*計測範囲は標準条件(1013 mbar, 20°C)に基づく。
*mv = 計測値

使用環境

計測流体	空気
使用温度＆湿度	0 ～ 50°C / 20 ～ 90%RH(結露無き事)
保管温度	-25 ～ +60°C
使用圧力	16 bar

電気仕様

電源	DC 24 V ±10%
消費電流	24 V : 110 mA
リレー容量	最大電流 : 6 A
	最大電圧 : DC 24 V (DC 36 V Max)
電気接続	M12 8P コネクタ

設置

取付方法	PT 1/2" ねじ

ディスプレイ

表示パネル	-99.99 ～ +99.99 (風速)
	0 ～ 99999 (風量)
小数点表示	ボタン切りかえ
サンプリング時間	1 周期/秒
流速単位	m/s, ft/s, L/min, m^3/min, m^3/h
応答速度調整範囲	0.5 ～ 300 秒

認証

規格	CE

保護機能

保護等級	IP65(筐体)
電気的保護	■ 極性保護 ■ 過電圧保護

材質

筐体	アルミニウム合金 / プラスチック
プローブ	SUS304
プローブヘッド	グラスファイバー混PC
重量	ダクト型: 440g
	分離型 (2 m ケーブル) : 525g

| 結線図 |

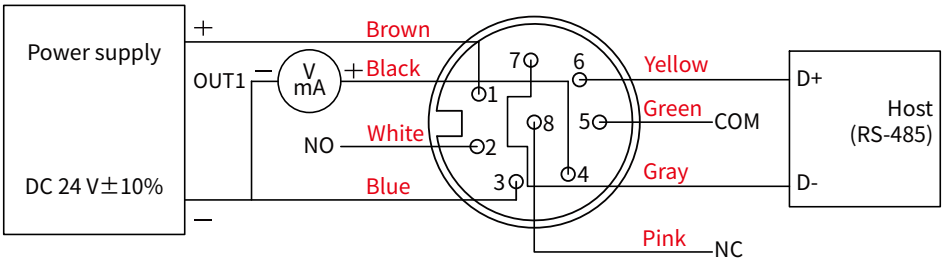

*製品の損傷を防ぐため、製品とRS-485で接続したデバイスは共通接地を行ってください。

| 風洞校正システム |

風洞校正システムにより、校正に最適な標準化した環境を安定的に用意できます。外部要因の影響を受けることはありません。自動検出システムを備えており、校正の正確性と信頼性が大幅に向上しています。
校正はISO/IEC 17025の運用基準に準拠しており、校正報告書は別途購入することができます。

| 外形図 | 単位：mm

■ダクト型

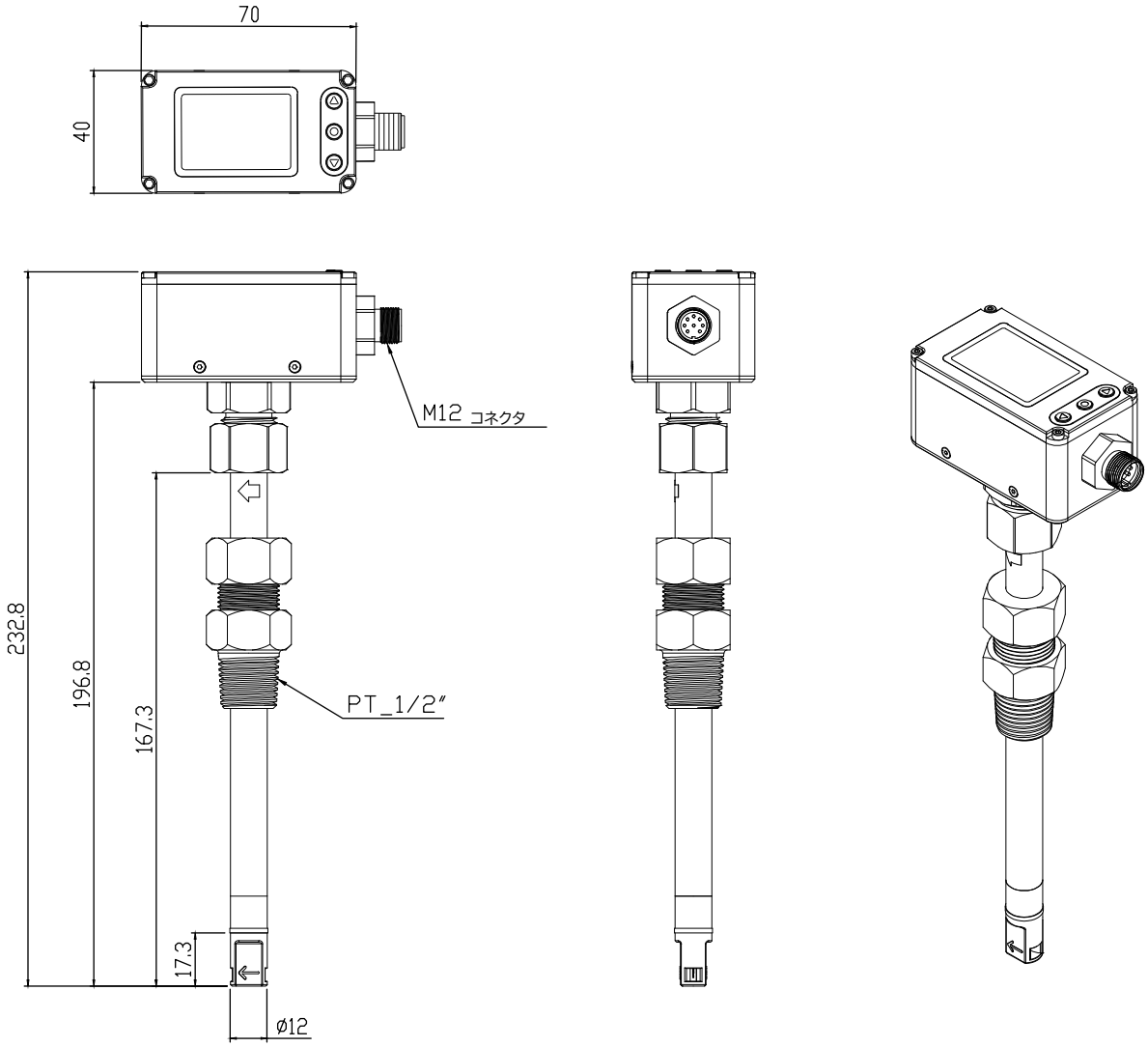

Air flow / Air velocity-FDM06

■分離型

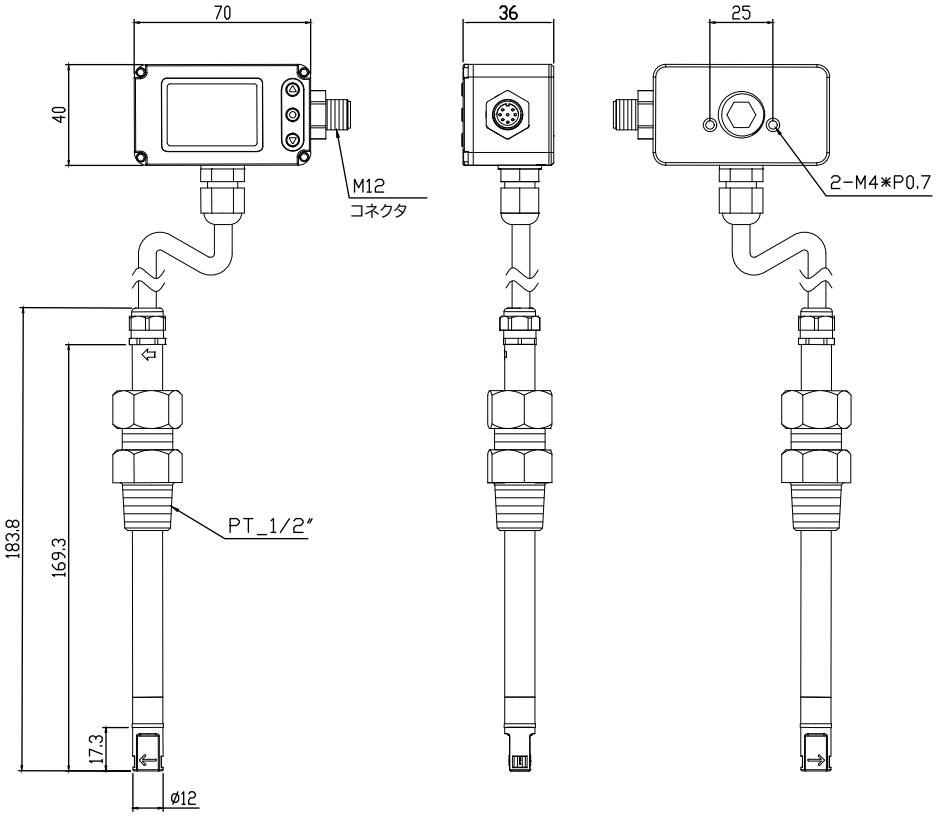

注文番号

FDM06 －

取付方法	計測範囲	出力	分離型 プローブケーブル	ディスプレイ
D	10	2	2	W

D：ディスプレイ付き
W：その他カスタム

D：ダクト型
R：分離型

01：±1 m/s
02：±2 m/s
10：±10 m/s

2：4 ... 20 mA+RS-485+リレー
3：0 ... 10 V+RS-485+リレー

2：2 m
－：標準 (ダクト型)

追加オプション　テストレポート

詳細はお問い合わせください。

■ILAC / TAF

YUDEN-TECH CO.,LTD. Calibration Laboratory - (ILAC / TAF) テストレポート
(TAF 認定：3032、ISO / IEC 17025 準拠) TAF は ILAC MRA と相互認証協定を結んでいます。

項目	計測量または計測範囲
風速変換器	0.2 m/s ～ 60 m/s

■ISO 9001

項目	計測量または計測範囲
風速 / 風量	風速：≦ 120 m/s
	風量：0.5 m^3/h ～ 1000 m^3/h